# HK F

Caixa de guia para cilindros hidráulicos de ação dupla 200bar

## Características

**Material** Aço fundido UNI 5007-G26



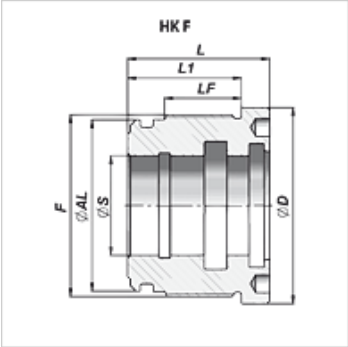


## Artigo

| Descrição | Ø A (mm) | Ø D (mm) | Ø S (mm) | F | L (mm) | L1 (mm) | Peso (kg) | Conjunto de vedação adequado |
|---|---|---|---|---|---|---|---|---|
| **HK F 32 16** | 32 | 40 | 16 | M 36x1,5 | 40 | 32 | 1,0 | |
| **HK F 40 28** | 40 | 50 | 28 | M 44x1,5 | 40 | 32 | 1,0 | |
| **HK F 40 30** | 40 | 50 | 30 | M 44x1,5 | 40 | 32 | 1,0 | |
| **HK F 45 20** | 45 | 55 | 20 | M 49x1,5 | 40 | 32 | 1,0 | |
| **HK F 45 30** | 45 | 55 | 30 | M 49x1,5 | 40 | 32 | 1,0 | |
| **HK F 50 28** | 50 | 60 | 28 | M 54x1,5 | 43 | 35 | 1,2 | |
| **HK F 63 25** | 63 | 73 | 25 | M 68x1,5 | 50 | 40 | 1,3 | |
| **HK F 6336** | 63 | 73 | 36 | M 68x1,5 | 50 | 40 | 1,2 | |
| **HK F 63 45** | 63 | 73 | 45 | M 68x1,5 | 50 | 40 | 1,3 | |
| **HK F 125 80** | 125 | 145 | 80 | M 130x2 | 92 | 80 | 5,0 | |
| **HK F 140 100** | 140 | 160 | 100 | M 145x2 | 92 | 80 | 4,0 | |
| **HK F 150 100** | 150 | 170 | 100 | M 155x2 | 102 | 90 | 4,5 | |

## Acessórios

**HK DSF** Jogo de juntas para cilindro hidráulico DSF

*Apesar de uma verificação cuidadosa, não podemos excluir a possibilidade de erros e não assumimos qualquer responsabilidade pelos dados aqui contidos.*