HK HT

Cilindro padrão de ação simples sem fixações

Características

Modelo	Cilindro de êmbolo without mounting elements
Pressão operacional	máx. 200 bar (conforme a DIN EN 982)
Pressão de ensaio	máx. 240 bar (conforme a DIN EN 982)
Faixa de temperatura	Modelo padrão -15 °C até +80 °C
Fluidos	Fluídos HLP
Material	Haste do êmbolo: Aço 20MnV6, cromo 25 micra +/- 5 Haste do êmbolo: 120 horas de resistência no teste NSS segundo a norma ISO 3768 Guia da haste do êmbolo: Aço 9SMn28 Bocal para conexão de óleo: Aço 9SMn28 Tubo cilíndrico polido: ST 52.3 DIN 2393-ISO H9 Fundo de cilindro: FE 510-A105 Porca: Aço 8UNI EN20898/2 Junta TPM: NBR Êmbolo: Aço 9SMn28 Junta OR: NBR Fluorosil Viton Junta TSE-TTS-TTI/L: NBR + tecido / poliuretano Junta GHM-GHK: NBR / poliuretano

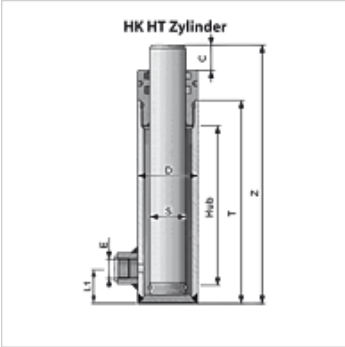

Nota

Velocidade do êmbolo em relação às juntas padrão: Máx. 25m/min - 0,42m/seg.
Velocidade do êmbolo nas posições finais: Máx. 6m/min - 0,10m/seg.
For these standard cylinders, it is recommended not to weld any fastenings to the cylinder liner (e.g. cardan mountings) as this could distort it.

Descrição

Our hydraulic cylinders and their components are designed for standard applications in industry and agriculture. They can be used only in some circumstances for applications in construction machinery. If this is your intention, please contact our technical personnel. The cylinders conform to the technical specifications in the catalogue or are designed to customers' specifications (approval drawing).
Por favor, quando da seleção, processamento e utilização dos cilindros observe as especificações predefinidas da norma EN ISO 4413 - Requisitos técnicos de segurança para equipamentos de tecnologia de fluídos e seus componentes construtivos e requisitos de segurança conforme as prescrições legais.

Artigo

Descrição	Ø D (mm)	Ø S (mm)	Curso (mm)	Z (mm)	C (mm)	T (mm)	E	L1 (mm)	Peso (kg)
HK HT 02 30 0200	50	30	200	326	40,0	256,0	Rosca 3/8"	23	3,64
HK HT 02 30 0250	50	30	250	376	40,0	303,0	Rosca 3/8"	23	4,19
HK HT 02 30 0300	50	30	300	426	40,0	353,0	Rosca 3/8"	23	4,75
HK HT 02 30 0350	50	30	350	476	40,0	403,0	Rosca 3/8"	23	5,31
HK HT 02 30 0400	50	30	400	526	40,0	453,0	Rosca 3/8"	23	5,86
HK HT 02 30 0500	50	30	500	626	40,0	553,0	Rosca 3/8"	23	6,96
HK HT 03 40 0200	60	40	200	338	45,0	258,0	Rosca 3/8"	26	5,64
HK HT 03 40 0300	60	40	300	438	45,0	358,0	Rosca 3/8"	26	7,29
HK HT 03 40 0400	60	40	400	538	45,0	458,0	Rosca 3/8"	26	8,98
HK HT 03 40 0500	60	40	500	638	45,0	558,0	Rosca 3/8"	26	13,00
HK HT 03 40 0600	60	40	600	738	45,0	658,0	Rosca 3/8"	26	12,28
HK HT 04 50 0300	70	50	300	450	50,0	365,0	Rosca 3/8"	30	10,47
HK HT 04 50 0400	70	50	400	550	50,0	465,0	Rosca 3/8"	30	12,86
HK HT 04 50 0500	70	50	500	650	50,0	565,0	Rosca 3/8"	30	15,14
HK HT 04 50 0600	70	50	600	750	50,0	665,0	Rosca 3/8"	30	17,50

Ø S = diâmetro da haste de êmbolo

Apesar de uma verificação cuidadosa, não podemos excluir a possibilidade de erros e não assumimos qualquer responsabilidade pelos dados aqui contidos.