HK K1

Bomba de engrenagem tamanho 1 K1

Características

Modelo	Corpo tipo BH (fixação no canto superior direito, inferior esquerdo)
Conexão da tampa do lado da aspiração	Rosca 3/8“
Conexão de flange lado da pressão	Ø 9.25 (Quadring 9.25x1.78 NBR 70Sh)
Material	Corpo: Alumínio Flange frontal, tampa da extremidade: Alumínio



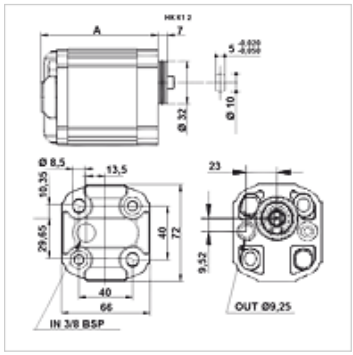

Descrição

Bomba de padrão europeu – Gabarito de furação 40 x 40 – Ø 32 – eixo de cunha plana

Artigo

Descrição	VFU (ccm) (cc)	p1 max. (bar)	p2 max. (bar)	p3 max. (bar)	A (mm)	Sentido de rotação	Velocidade de rotação min. (rpm)	Velocidade de rotação max. (rpm)	Peso (kg)
HK K 10	0,92	220	240	280	77,1	rotação à esquerda	700	6000	0,80
HK K 11	1,17	220	250	290	78,0	rotação à esquerda	700	6000	0,83
HK K 12	1,56	220	250	290	79,5	rotação à esquerda	700	6000	0,85
HK K 13	2,08	220	250	290	81,5	rotação à esquerda	700	6000	0,89
HK K 14	2,60	220	250	290	83,5	rotação à esquerda	700	6000	0,90
HK K 15	3,12	220	240	270	85,5	rotação à esquerda	700	6000	0,93
HK K 16	3,64	200	210	235	87,5	rotação à esquerda	700	6000	0,96
HK K 17	4,16	180	190	205	89,5	rotação à esquerda	700	6000	0,98
HK K 18	4,94	150	160	175	92,5	rotação à esquerda	700	6000	1,01
HK K 19	5,85	120	130	145	96,0	rotação à esquerda	700	5000	1,08
HK K 19A	6,50	100	110	130	97,5	rotação à esquerda	700	5000	1,09
HK K 20	7,54	80	95	120	102,5	rotação à esquerda	700	5000	1,08
HK K 21	9,88	70	90	110	111,5	rotação à esquerda	700	4000	1,08

VFU = volume transportado por giro – p1 = pressão contínua – p2 = pressão operacional – p3 = pressão máxima

Apesar de uma verificação cuidadosa, não podemos excluir a possibilidade de erros e não assumimos qualquer responsabilidade pelos dados aqui contidos.