HK ZRV 02 / ZRE 02
Válvula de retenção

Características

Modelo	Válvula como placa intermediária
Pressão operacional	máx. 315 bar
Conexão	ISO/Cetop 05 NG10



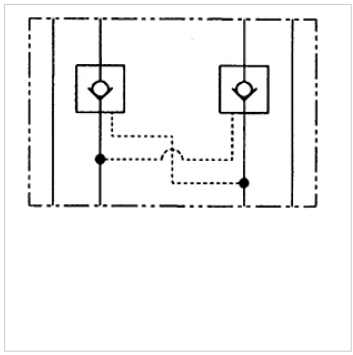

Nota
Estas válvulas devem ser ajustadas para a respectiva aplicação.

Descrição
Válvula como placa intermediária para a estrutura de concatenação em altura com válvulas ISO/Cetop 05 NG10

Instruções de encomenda
Outras válvulas como placa intermediária sob consulta

Artigo

Descrição	atua no canal	Fluxo volumétrico max. (L/min)	Modelo	Altura da placa (mm)	Peso (kg)
HK ZRV P02	P	100,0	de comando direto	36	2,8
HK ZRE AB02 E1	A + B	120,0	desbloqueável razão de abertura 1: 6	50	2,8
HK ZRE A02 E1	A	120,0	desbloqueável razão de abertura 1: 6	50	2,8
HK ZRE B02 E1	B	120,0	desbloqueável razão de abertura 1: 6	50	2,8

Apesar de uma verificação cuidadosa, não podemos excluir a possibilidade de erros e não assumimos qualquer responsabilidade pelos dados aqui contidos.