AFW
Mangueira ondulada PTFE

HANSA-FLEX

Características

Aplicação	Low pressure applications with hydraulic fluids and aggressive media
Campo de aplicação	Principalmente para a indústria química e alimentar
Modelo	Inliner PTFE em espiral em PTFE branco
Características	Devido aos instrumentos de conexão com borda de Inliner provocam, ao encaminhar os agentes, boas propriedades de limpeza The through-led product is only in contact with the PTFE material
Material da mangueira	PTFE (politetrafluoretileno)
Trançado	sem trançado
Temperatura min.	-70 °C
Temperatura max.	260 °C
Temperatura	válido apenas para a mangueira
Homologação	O material base tem uma aprovação FDA.



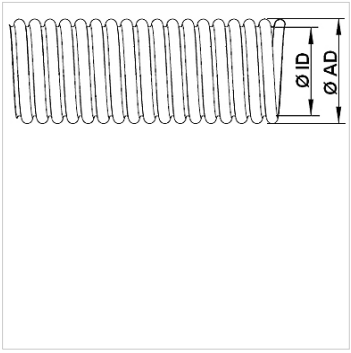

Nota

Os valores de pressão listados referem-se apenas à mangueira.
The tubular fabric has a safety factor (SF) 3 against bursting
A partir de 120 °C deve-se observar o fator de redução de pressão.
(pressão operacional máx. = pressão operacional x fator).
Temp.: 120 °C/140 °C/160 °C/180 °C/200 °C/220 °C
Fator: 1,00 / 0,80 / 0,60 / 0,40 / 0,20 / 0,00

Instruções de encomenda

Modelo AFWA com um trançado em aço inoxidável 1.4301/1.4306 sob consulta.
Modelo AFWP com um trançado em polipropileno (aplicado até um máx. de 90 oC) sob consulta.

Artigo

Descrição	Ø interno min. (mm)	Ø interno max. (mm)	Ø externo min. (mm)	Ø externo max. (mm)	Espessura da parede (mm)	Raio de curvatura mín. (mm)	Pressão operacional 20°C (estát.) (bar)	Vácuo (mbar)	Peso por m (kg)
AFW 006	5,5	6,9	9,9	11,5	0,52	25	4,0	744	0,047
AFW 010	8,5	10,5	13,2	14,7	0,62	25	4,0	744	0,058
AFW 013	11,6	13,6	16,4	18,2	0,82	50	4,0	887	0,072
AFW 016	15,1	16,4	21,2	23,2	0,88	65	3,0	887	0,097
AFW 020	19,5	20,5	26,6	29,4	1,00	55	3,0	887	0,142
AFW 025	24,5	25,5	32,2	36,2	1,10	85	3,0	887	0,194
AFW 032	31,5	32,5	39,9	44,1	1,15	100	2,5	887	0,258
AFW 040	36,5	37,5	44,6	49,4	1,45	120	2,5	887	0,377
AFW 050	49,5	50,5	57,9	64,1	1,50	165	2,0	887	0,522
AFW 065	62,5	63,5	77,9	86,1	1,60	230	1,5	887	0,654
AFW 080	73,5	74,5	87,4	96,6	1,60	260	1,3	887	0,765
AFW 100	94,5	99,5	118,1	124,5	1,82	300	1,0	887	1,310

Variantes do produto

AFS	Mangueira ondulada PTFE, Inliner de PTFE em espiral em PTFE preto

Apesar de uma verificação cuidadosa, não podemos excluir a possibilidade de erros e não assumimos qualquer responsabilidade pelos dados aqui contidos.