WA AOL VA

Peça de conexão ... AOL, VA

Características

Campo de aplicação	Instrumentos de conexão para mangueiras metálicas
Conexão 1	rosca fêmea métrica
Tipo de vedação 1	Cone externo 24° com O-ring
Norma	DIN 3865 ISO 8434-1
Abreviatura	DKOL
Modelo	reto
Série	leve
Material	Aço inoxidável



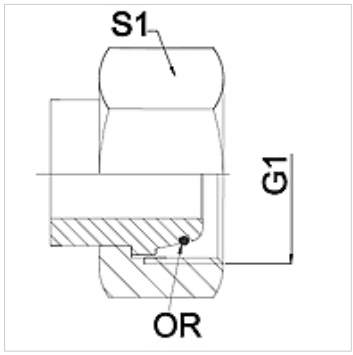

Nota

Os tamanhos da chave indicados são valores de referência!

Instruções de encomenda

Outros modelos sob consulta

Artigo

Descrição	DN	PN (bar)	G1	Série	S1 (mm)
WA 004 AOL VA	4	250	M 12 x 1,5	6 L	14,0
WA 006 AOL VA	6	250	M 14 x 1,5	8 L	17,0
WA 008 AOL VA	8	250	M 16 x 1,5	10 L	19,0
WA 010 AOL VA	10	250	M 18 x 1,5	12 L	22,0
WA 013 AOL VA	13	250	M 22 x 1,5	15 L	27,0
WA 016 AOL VA	16	160	M 26 x 1,5	18 L	32,0
WA 020 AOL VA	20	160	M 30 x 2	22 L	36,0
WA 025 AOL VA	25	100	M 36 x 2	28 L	41,0
WA 032 AOL VA	32	100	M 45 x 2	35 L	50,0
WA 040 AOL VA	40	100	M 52 x 2	42 L	60,0

Variantes do produto

WA AOL	Peça de conexão ... AOL, aço, Aço (pode ser soldado)

Apesar de uma verificação cuidadosa, não podemos excluir a possibilidade de erros e não assumimos qualquer responsabilidade pelos dados aqui contidos.