WA AFS

Peça de conexão ... AFS, aço

Características

Campo de aplicação	Instrumentos de conexão para mangueiras metálicas
Conexão 1	rosca fêmea métrica
Tipo de vedação 1	Cone externo 24°
Norma	adequado para a contra conexão de acordo com a DIN 2353/DIN EN ISO 8434-1
Abreviatura	DKS
Modelo	reto
Série	pesado
Material	Aço



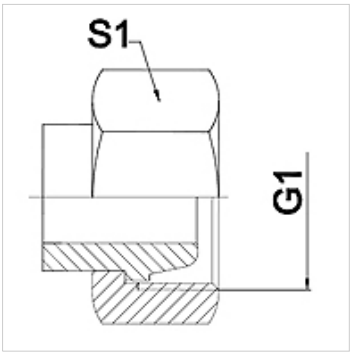

Nota

Modelo soldado apenas em aço inoxidável

Os tamanhos da chave indicados são valores de referência!

Instruções de encomenda

Outros modelos sob consulta

Artigo

Descrição	DN	PN (bar)	G1	Série	S1 (mm)
WA 004 AFS	4	630	M 16 x 1,5	8S	19,0
WA 006 AFS	6	630	M 18 x 1,5	10 S	22,0
WA 008 AFS	8	630	M 20 x 1,5	12 S	24,0
WA 010 AFS	10	630	M 22 x 1,5	14 S	27,0
WA 013 AFS	13	400	M 24 x 1,5	16 S	30,0
WA 016 AFS	16	400	M 30 x 2	20 S	36,0
WA 020 AFS	20	400	M 36 x 2	25 S	41,0
WA 025 AFS	25	250	M 42 x 2	30 S	50,0
WA 032 AFS	32	250	M 52 x 2	38 S	60,0

Variantes do produto

WA AFS VA	Peça de conexão ... AFS, VA, Aço inoxidável

Apesar de uma verificação cuidadosa, não podemos excluir a possibilidade de erros e não assumimos qualquer responsabilidade pelos dados aqui contidos.