WA AFS VA

Peça de conexão ... AFS, VA

Características

Campo de aplicação	Instrumentos de conexão para mangueiras metálicas
Conexão 1	rosca fêmea métrica
Tipo de vedação 1	Cone externo 24°
Norma	adequado para a contra conexão de acordo com a DIN 2353/DIN EN ISO 8434-1
Abreviatura	DKS
Modelo	reto
Série	pesado
Material	Aço inoxidável



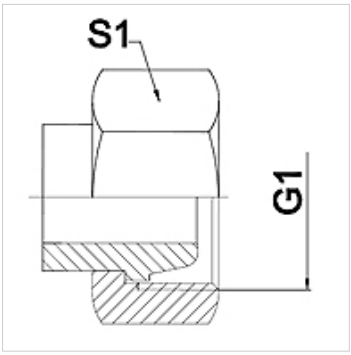

Nota

Os tamanhos da chave indicados são valores de referência!

Instruções de encomenda

Outros modelos sob consulta

Artigo

Descrição	DN	PN (bar)	G1	Série	S1 (mm)
WA 004 AFS VA	4	630	M 16 x 1,5	8S	19,0
WA 006 AFS VA	6	630	M 18 x 1,5	10 S	22,0
WA 008 AFS VA	8	630	M 20 x 1,5	12 S	24,0
WA 010 AFS VA	10	630	M 22 x 1,5	14 S	27,0
WA 013 AFS VA	13	400	M 24 x 1,5	16 S	30,0
WA 016 AFS VA	16	400	M 30 x 2	20 S	36,0
WA 020 AFS VA	20	400	M 36 x 2	25 S	46,0
WA 025 AFS VA	25	250	M 42 x 2	30 S	50,0
WA 032 AFS VA	32	250	M 52 x 2	38 S	60,0

Variantes do produto

WA AFS	Peça de conexão ... AFS, aço, Aço

Apesar de uma verificação cuidadosa, não podemos excluir a possibilidade de erros e não assumimos qualquer responsabilidade pelos dados aqui contidos.