TDOP
Êmbolo completo TDOP

HANSA-FLEX

Características

Tipo	Êmbolo completo
Pressão operacional	até 10 bar
Velocidade de deslizamento max.	1,0 m/s
Temperatura min.	-30 °C
Temperatura max.	110 °C
Fluidos	Óleos minerais Água-ar
Montagem	deslizar o lado da borracha inserindo no ressalto da haste do êmbolo e fixar com arruela e porca.
Material	85° Shore A NBR, com núcleo em aço
Aplicação	Pneumática

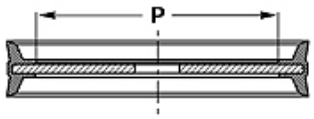

Toleranz / Tolerance		
D	d	E
H11	f8	± 0,50

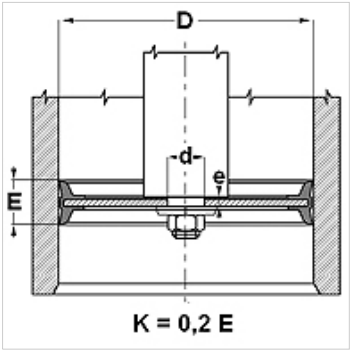

Nota

Tolerância: D= H11; d= f8; E= +/-0,5

Descrição

Êmbolo completo.

Instruções de encomenda

Em condições especiais de utilização (líquido, temperatura, pressão ...) entre em contato conosco.
Outro material disponível: FPM, EPDM.

Artigo

Descrição	D (mm)	d (mm)	P (mm)	E (mm)	e (mm)
TDOP 25	25	8	15,6	12	3,8
TDOP 32	32	8	20,0	15	3,8
TDOP 40	40	10	27,0	18	4,8
TDOP 50	50	10	37,0	18	4,8
TDOP 60	60	12	43,0	22	6,0
TDOP 63	63	12	43,0	22	6,0
TDOP 063-1	63	16	43,0	22	6,0
TDOP 65	65	12	43,0	25	6,0
TDOP 70	70	12	50,0	25	6,0
TDOP 80	80	16	55,0	24	6,0
TDOP 100	100	20	75,0	26	7,0
TDOP 125	125	20	95,0	26	9,6
TDOP 160	160	27	129,0	30	10,8
TDOP 200	200	27	169,0	35	11,4

Apesar de uma verificação cuidadosa, não podemos excluir a possibilidade de erros e não assumimos qualquer responsabilidade pelos dados aqui contidos.