WTFP BPU
Raspador, WTFP-BPU

Características

Tipo	Raspador
Velocidade de deslizamento max.	2,0 m/s
Temperatura min.	-30 °C
Temperatura max.	110 °C
Fluidos	Óleos minerais
Montagem	deformar primeiro o O-ring e depois o anel de PTFE em forma de rim e encaixar na ranhura de inserção (a partir de 30 mm)
Material	(1) Vedação dinâmica: H-PU D55 (2) Vedação estática: NBR
Aplicação	Hidráulica

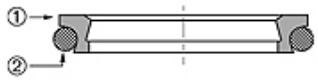

Toleranz / Tolerance			
d	D	C	L
f8 / h9	H9	H11	0 +0,20

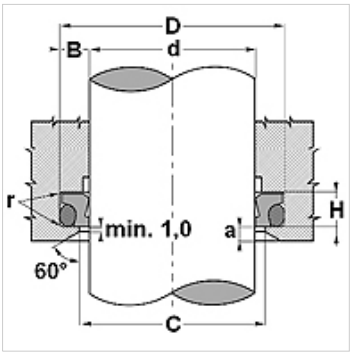

Descrição

Baixa fricção deslizante.
elevada resistente à abrasão
Necessita de pouco espaço
longa vida útil
com efeito raspador interior muito bom contra os resíduos de película de óleo colados à superfície da haste do êmbolo.

Artigo

Descrição	d (mm)	D (mm)	H (mm)	C (mm)
WTFP 0250 BPU40447	25	32,6	4,2	26,5
WTFP 0350 BPU40447	35	42,6	4,2	36,5
WTFP 0500 BPU40447	50	58,8	6,3	51,5
WTFP 0550 BPU40447	55	63,8	6,3	56,5
WTFP 0560 BPU40447	56	64,8	6,3	57,5
WTFP 0600 BPU40447	60	68,8	6,3	61,5
WTFP 0700 BPU40447	70	82,2	8,1	72,0
WTFP 0750 BPU40447	75	87,2	8,1	77,0
WTFP 0800 BPU40447	80	92,2	8,1	82,0
WTFP 0900 BPU40447	90	102,2	8,1	92,0
WTFP 0950 BPU40447	95	107,2	8,1	97,0
WTFP 1000 BPU40447	100	112,2	8,1	102,0
WTFP 1100 BPU40447	110	122,2	8,1	112,0
WTFP 1400 BPU40447	140	156,0	9,5	142,5

Apesar de uma verificação cuidadosa, não podemos excluir a possibilidade de erros e não assumimos qualquer responsabilidade pelos dados aqui contidos.