HK PAM 014 R

Bomba manual para montagem de tubulação

Características

Material	Corpo: Ferro fundido, partes internas em aço



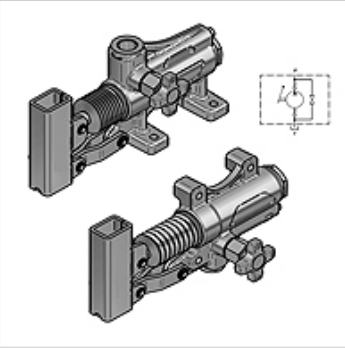

Nota

As válvulas limitadora de pressão devem ser ajustadas para a respectiva aplicação.

Instruções de encomenda

Atenção! Encomendar também alavanca manual HKPAM0290000!

Artigo

Descrição	Rosca	Vdh (ccm) (cc)	Modelo	p max. (bar)	Pressão (30)* (bar)	Peso (kg)
HK PAM 014 20 00	1/2-3/8" rosca interna	20	com dreno manual	350	130	2,75
HK PAM 014 20 02	1/2-3/8" rosca interna	20	sem dreno manual e válvula limitadora de pressão	350	130	2,70
HK PAM 014 20 04	1/2-3/8" rosca interna	20	com válvula limitadora de pressão	350	130	2,90
HK PAM 014 40 00	1/2-1/2" rosca interna	40	com dreno manual	280	90	3,65
HK PAM 014 40 04	1/2-1/2" rosca interna	40	com válvula limitadora de pressão	280	90	3,80

Vdh = volume transportado por curso duplo – Pressão (30)= pressão gerada com força manual de 30 daN com alavanca padrão

Acessórios

HK PAM Hebel	Alavanca para bomba manual PAM
HK PAM Faltenbalg	Fole para bomba manual PAM

Apesar de uma verificação cuidadosa, não podemos excluir a possibilidade de erros e não assumimos qualquer responsabilidade pelos dados aqui contidos.