WA VBF VA

Peça de conexão ... VBF, VA

Características

Campo de aplicação	Instrumentos de conexão para mangueiras metálicas
Conexão 1	rosca interna em pol. cilíndrica
Tipo de vedação 1	face plana
Norma	DIN EN 10226/ISO 7-1
Modelo	reto
Modelo	União roscada de 3 peças
Material	Aço inoxidável



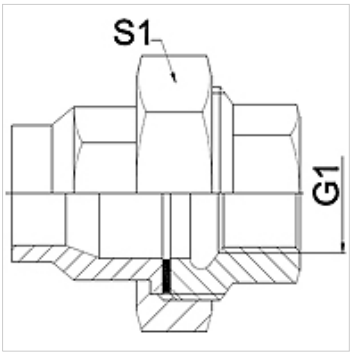

Nota

Os tamanhos da chave indicados são valores de referência!

Instruções de encomenda

Outros modelos sob consulta

Artigo

Descrição	DN	PN (bar)	G1	S1 (mm)
WA 004 VBF VA	4	25	Rp 1/8"	27,0
WA 006 VBFVA	6	25	Rp 1/4"	27,0
WA 010 VBF VA	10	25	Rp 3/8"	32,0
WA 013 VBF VA	13	25	Rp 1/2"	41,0
WA 020 VBF VA	20	25	Rp 3/4"	50,0
WA 025 VBF VA	25	25	Rp 1"	55,0
WA 032 VBF VA	32	16	Rp 1.1/4"	70,0
WA 040 VBF VA	40	16	Rp 1.1/2"	75,0
WA 050 VBF VA	50	16	Rp 2"	90,0
WA 065 VBF VA	65	10	Rp 2.1/2"	110,0

Variantes do produto

WA VBF	Peça de conexão ... VBF, ferro fundido, Ferro fundido maleável
WA VBF RG	Peça de conexão ... VBF, bronze, Bronze

Apesar de uma verificação cuidadosa, não podemos excluir a possibilidade de erros e não assumimos qualquer responsabilidade pelos dados aqui contidos.