# WA VBF RG

Peça de conexão ... VBF, bronze

## Características

| | |
|---|---|
| **Campo de aplicação** | Instrumentos de conexão para mangueiras metálicas |
| **Conexão 1** | rosca interna em pol. cilíndrica |
| **Tipo de vedação 1** | face plana |
| **Norma** | DIN EN 10226/ISO 7-1 |
| **Modelo** | reto |
| **Aplicação** | modelo soldado resistente a temperaturas até 200 °C |
| **Modelo** | União roscada de 3 peças |
| **Material** | Bronze |



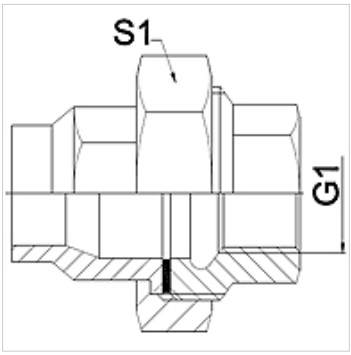


## Nota

Os tamanhos da chave indicados são valores de referência!

## Instruções de encomenda

Outros modelos sob consulta

## Artigo

| Descrição | DN | G1 | S1 (mm) |
|---|---|---|---|
| **WA 013 VBF RG** | 13 | Rp 1/2" | 30,0 |
| **WA 020 VBF RG** | 20 | Rp 3/4" | 37,0 |
| **WA 025 VBF RG** | 25 | Rp 1" | 46,0 |

## Variantes do produto

| | |
|---|---|
| **WA VBF** | Peça de conexão ... VBF, ferro fundido, Ferro fundido maleável |
| **WA VBF VA** | Peça de conexão ... VBF, VA, Aço inoxidável |

*Apesar de uma verificação cuidadosa, não podemos excluir a possibilidade de erros e não assumimos qualquer responsabilidade pelos dados aqui contidos.*