HK SMP

Cilindro ultrabaixo 700 bar com ação simples com retração da mola

Características

Modelo	Cabeçote do cilindro temperado Êmbolo revestido com cromo duro curso máx. 150 mm Retração da mola
Pressão operacional	máx. 700 bar
Material	Aço
Escopo de fornecimento	com luva de acoplamento rápido 3/8"-18 NPT



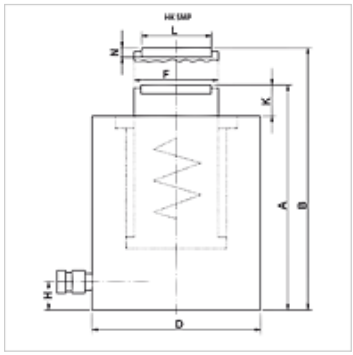

Nota

Attention: Please observe separate safety precautions for working with 700 bar equipment (see technical information)!

Descrição

Os cilindros ultrabaixos combinam construção compacta junto com curso máximo. Ideal para espaços estreitos.
Deve-se certificar de que não são transferidas forças laterais para os anéis-guia.
Modelo plano, compacto
Orifícios de fixação para aplicação fixa

Instruções de encomenda

Para os modelos HK SMP de 30 até 100 t estão disponíveis peças de pressão móveis sob consulta.

Artigo

Descrição			Curso	Superfície	A	B	D	F	H	K	L	N	Volume	Peso
	(kN)	(t)	(mm)	(cm2)	(mm)	(mm)	(mm)	(mm)	(mm)	(mm)	(mm)	(mm)	(cc)	(kg)
HK SMP 01004	109,0	10	40	15,9	89	129	66	36	14	2	-	-	64	2,3
HK SMP 02004	214,0	20	40	31,2	101	141	90	56	14	2	-	-	125	4,7
HK SMP 03006	303,0	30	40	44,2	121	161	102	60	14	2	45,5	9,0	177	8,0
HK SMP 05006	486,0	50	60	70,8	125	185	127	80	16	2	61,5	11,5	425	11,0
HK SMP 10006	911,0	100	60	132,7	141	201	175	110	26	2	88,0	12,0	796	23,9
HK SMP 10015	911,0	100	150	132,7	254	404	175	110	26	5	88,0	11,0	1990	40,2

Acessórios

NY 2100	Mangueira de pressão máxima termoplástica
GKS	Proteção antidobra em borracha
PNY 2100 HN	Niple de compressão, AGN
PHY 2100	Terminal de compressão, NY 2100
SKL HN SP	Metade móvel de engate rápido roscado
SKL ZUBS SP	Proteção antipoeira para SKL..SP
SKF IN SP	Metade fixa de engate rápido roscado
SKF ZUBS SP	Proteção antipoeira para SKF..SP

Apesar de uma verificação cuidadosa, não podemos excluir a possibilidade de erros e não assumimos qualquer responsabilidade pelos dados aqui contidos.