HK DI 20

Bloco de segurança e de bloqueio com alívio manual

Características

Tipo	Válvula de segurança
Pressão operacional	máx. 400 bar
Característica adicional	com homologação TÜV
Material	Seal: VITON

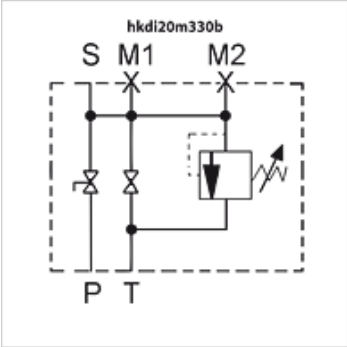

Nota

Válvula de segurança com ajuste fixo, quando da vinculação ao respectivo acumulador favor observar a pressão máxima!

Descrição

The Safety Unit serves as a device for the protection, shut off and discharge of hydro accumulators. It is designed according to PED 2014/68/EU, article 3 paragraph 3, manufactured and considered to the European safety regulations for the operation of hydraulic accumulators. The discharge of the accumulator is manually by a ball valve or a relief valve.
A viscosidade dos líquidos deve ficar entre os seguintes limites:
no mín. 10 mm2/s, máx. 380 mm2/s

Instruções de encomenda

Atenção! Favor encomendar o adaptador para o respectivo acumulador separadamente.

Artigo

Descrição	p max. (bar)	M1	M2	P	S	T	Peso (kg)
HK DI 20 M 330 B	330	1/2"	1/4"	1"	Conexão de acumulador M 33x2	3/4"	6,8

pmáx: Válvula de segurança com ajuste fixo, – ao vincular ao respectivo acumulador, observar a pressão máxima!

Acessórios

HK AS	Adaptador do acumulador para o bloco de segurança e de bloqueio
HK MSM	Contraporca para acumulador de membrana C

Apesar de uma verificação cuidadosa, não podemos excluir a possibilidade de erros e não assumimos qualquer responsabilidade pelos dados aqui contidos.