WA AFL-GAR VA

Peça de conexão ... AFL-GAR, VA

Características

Campo de aplicação	Instrumentos de conexão para mangueiras metálicas
Conexão 1	rosca interna em pol. cilíndrica
Tipo de vedação 1	de vedação cônica
Norma	DIN EN 10226/ISO 7-1
Modelo	reto
Modelo	União roscada de 3 peças
Material	Aço inoxidável



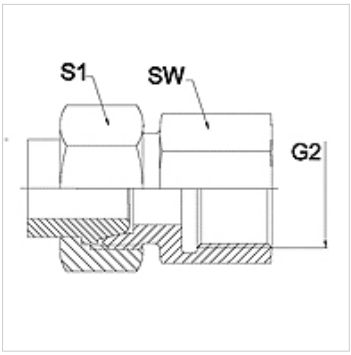

Nota

Os tamanhos da chave indicados são valores de referência!

Instruções de encomenda

Outros modelos sob consulta

Artigo

Descrição	DN	PN (bar)	G2	SW (mm)	S1 (mm)
WA 006 AFL-GAR VA	6	250	Rosca 1/4" -19	19	17,0
WA 008 AFL-GAR VA	8	250	Rosca 1/4" -19	19	19,0
WA 010 AFL-GAR VA	10	250	Rosca 3/8" -19	22	22,0
WA 013 AFL-GAR VA	13	250	Rosca 1/2" -14	27	27,0
WA 016 AFL-GAR VA	16	160	Rosca 1/2" -14	27	32,0
WA 020 AFL-GAR VA	20	160	Rosca 3/4" -14	32	36,0
WA 025 AFL-GAR VA	25	100	Rosca 1" -11	41	41,0
WA 032 AFL-GAR VA	32	100	Rosca 1.1/4" -11	50	50,0
WA 040 AFL-GAR VA	40	100	Rosca 1.1/2" -11	55	60,0

Variantes do produto

WA AFL-GAR	Peça de conexão ... AFL-GAR, aço, Aço

Apesar de uma verificação cuidadosa, não podemos excluir a possibilidade de erros e não assumimos qualquer responsabilidade pelos dados aqui contidos.