WA AFL-VR

Peça de conexão ... AFL-VR, aço

Características

Campo de aplicação	Instrumentos de conexão para mangueiras metálicas
Conexão 1	Rosca externa BSP cilíndrica
Tipo de vedação 1	de vedação cônica
Norma	ISO 228-1
Modelo	reto
Modelo	União roscada de 3 peças
Material	Aço



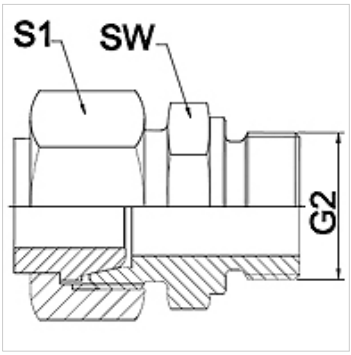

Nota

Os tamanhos da chave indicados são valores de referência!

Instruções de encomenda

Outros modelos sob consulta

Artigo

Descrição	DN	PN (bar)	G2	SW (mm)	S1 (mm)
WA 006 AFL-VR	6	250	Rosca 1/4" -19	19	17,0
WA 008 AFL-VR	8	250	Rosca 1/4" -19	19	19,0
WA 010 AFL-VR	10	250	Rosca 3/8" -19	22	22,0
WA 013 AFL-VR	13	250	Rosca 1/2" -14	27	27,0
WA 016 AFL-VR	16	160	Rosca 1/2" -14	27	32,0
WA 020 AFL-VR	20	160	Rosca 3/4" -14	32	36,0
WA 025 AFL-VR	25	100	Rosca 1" -11	41	41,0
WA 032 AFL-VR	32	100	Rosca 1.1/4" -11	50	50,0
WA 040 AFL-VR	40	100	Rosca 1.1/2" -11	55	60,0

Variantes do produto

WA AFL-VR VA	Peça de conexão ... AFL-VR, VA, Aço inoxidável

Apesar de uma verificação cuidadosa, não podemos excluir a possibilidade de erros e não assumimos qualquer responsabilidade pelos dados aqui contidos.