HK B5 400/690V IE2

Motor elétrico B5 400/690V IE2

Características

Modelo	Forma construtiva B5 sem pés
Tipo de proteção	IP 55
Temperatura ambiente	-20 °C até +40 °C
Material	Corpo: Alumínio Corpo: Ferro fundido cinzento (a partir de HK160M4B354-6IE2)



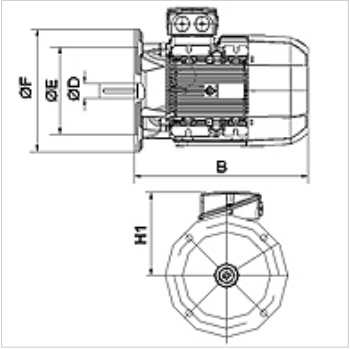

Descrição

Motores de rotor de gaiola auto-refrigerantes de baixo consumo de energia
High Efficiency IE2 - IEC60034-30:2008
Tensão elétrica nominal 400/690V 50Hz, 460V 60Hz; 4 polos
Tolerância de tensão +- 5%
a partir de 11kW incl. Proteção témica (termistor PTC)

Artigo

Descrição	n 50 Hz (rpm)	n 60 Hz (rpm)	P 50 Hz (kW)	P 60 Hz (kW)	I 50 Hz (A)	LF 50 Hz	H1 (mm)	B (mm)	Ø Eixo D (mm)	Ø E (mm)	Ø F (mm)	η (IE2) %	Peso (kg)
HK 112M4 B5 4-6 IE2	1460	1760	4,00	4,60	8,20	0,81	177	375	28	180	250	85,5	29,0
HK 132SB4 B5 4-6 IE2	1460	1760	5,50	6,30	11,20	0,80	202	390	38	230	300	87,7	42,0

P 50 Hz = nominal output at 400 V/50 Hz – P 60 Hz = Potência nominal com 400 V/60 Hz – n 50 Hz = Rotação nominal com 400 V/50 Hz – n 60 Hz = Rotação nominal com 400 V/60 Hz – I 50 Hz = corrente nominal a 400 V/50 Hz – LF 50 Hz = fator de potência cos phi a 50 Hz – η (IE2) = eficiência segundo IE2 em % (em plena carga)

Apesar de uma verificação cuidadosa, não podemos excluir a possibilidade de erros e não assumimos qualquer responsabilidade pelos dados aqui contidos.