# VF (6000 PSI)

Flange maciço SAE

HANSA FLEX

## Características

| | |
|---|---|
| **Série de pressão** | 6000 psi |
| **Norma** | SAE J518, ISO 6162-1 /-2 |
| **Modelo** | reto |
| **Tipo** | Flange maciço SAE |
| **Fixação** | Furo para parafuso |
| **Escopo de fornecimento** | apenas flange |
| **Material** | S355J2G3 (ST52.3) |
| **Proteção de superfície** | com revestimento galvanizado |

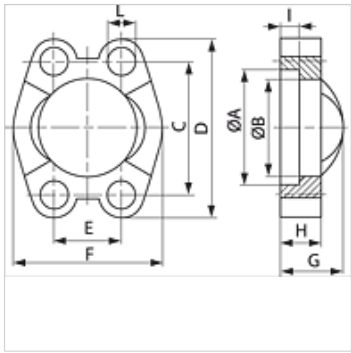


## Nota

Os parafusos recomendados estão listados nas colunas M (metr) ou M (unc).

## Artigo

| Descrição | PB 10.9 (bar) | Tamanho | A (mm) | B (mm) | C (mm) | D (mm) | E (mm) | F (mm) | G (mm) | H (mm) | I (mm) | L (mm) | M métr. | M unc |
|---|---|---|---|---|---|---|---|---|---|---|---|---|---|---|
| **VF 6001** | 420 | 1/2" | 32,5 | 24,6 | 40,5 | 56 | 18,2 | 47,2 | 22 | 16 | 7,2 | 8,7 | M 8 x 30 | 5/16" x 1.1/4" |
| **VF 6002** | 420 | 3/4" | 42,1 | 32,5 | 50,8 | 71 | 23,8 | 60,0 | 28 | 19 | 8,3 | 10,7 | M 10 x 35 | 3/8" x 1.1/2" |
| **VF 6003** | 420 | 1" | 48,4 | 38,9 | 57,2 | 81 | 27,8 | 69,9 | 33 | 24 | 9,0 | 13,0 | M 12 x 45 | - |
| **VF 6003-12** | 420 | 1" | 48,4 | 38,9 | 57,2 | 81 | 27,8 | 69,9 | 33 | 24 | 9,0 | 12,0 | - | 7/16" x 1.3/4" |
| **VF 6004** | 420 | 1.1/4" | 54,8 | 44,5 | 66,7 | 95 | 31,8 | 77,2 | 38 | 27 | 9,8 | 14,7 | M 14 x 45 | 1/2" x 1.3/4" |
| **VF 6005** | 420 | 1.1/2" | 64,3 | 51,6 | 79,4 | 113 | 36,5 | 95,0 | 43 | 30 | 12,1 | 17,0 | M 16 x 55 | 5/8" x 2" |
| **VF 6006** | 420 | 2" | 80,2 | 67,6 | 96,8 | 133 | 44,5 | 113,8 | 52 | 37 | 12,1 | 21,0 | M 20 x 70 | 3/4" x 2.1/2" |

PN = Pressão nominal PB = Pressão operacional máx.

## Acessórios

| | |
|---|---|
| **AFS SCHR M** | Jogo de parafusos métricos, com sextavado interno |
| **AFS SCHR U** | Jogo de parafusos UNC, com sextavado interno |
| **SCHRAUBE M** | Parafuso de sextavado interno |
| **SCHRAUBE M VZ** | Parafuso de sextavado interno |

*Apesar de uma verificação cuidadosa, não podemos excluir a possibilidade de erros e não assumimos qualquer responsabilidade pelos dados aqui contidos.*