K-STOPPVENTILE IG

Stop valves, ports 2 and 3 with female thread

Características

Pressão de trabalho	Max. 10 bar
Pressão de controle	1 - 5 bar, depending on operating pressure
Temperatura do fluido	max. 70 °C
Posição de montagem	Qualquer. Olhal giratório 360° mesmo após o aperto
Material	Latão niquelado
Material de vedação	Perbunan



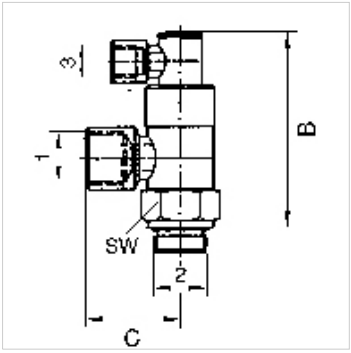

Nota

Outras indicações a pedido.

Descrição

For high-speed positioning and stop functions as well as emergency switching (e.g. emergency stop). If a control signal is present at port 3, air can flow to and from the cylinder. If no control signal is present, the air flow to and from the cylinder is shut off, causing the cylinder to stop in the required position. Stop valves are screwed directly onto the cylinder instead of the normal pipe connections.

Artigo

Descrição	Port 1	Port 2	Conexão 3	B (mm)	C (mm)
K- 07 15 20 46	G 1/8	G 1/8	G 1/8	52,0	21,0
K- 07 15 20 45	G 1/4	G 1/4	G 1/8	58,0	25,0
K- 07 15 20 47	G 3/8	G 3/8	G 1/8	63,0	31,0
K- 07 15 20 44	G 1/2	G 1/2	G 1/8	72,0	40,0

Apesar de uma verificação cuidadosa, não podemos excluir a possibilidade de erros e não assumimos qualquer responsabilidade pelos dados aqui contidos.