K-WV 5/2 MECHA ROLLENHEBEL M5

5/2-way valve, mechanically operated, with roller lever

Características

Pressão operacional	0 - 10 bar
Faixa de temperatura	-20 °C to +70 °C
Medição do valor de fluxo	At P1 = 8 bar, P2 = 6 bar and pressure drop Δp = 1 bar
Corpo da válvula	Aluminium alloy



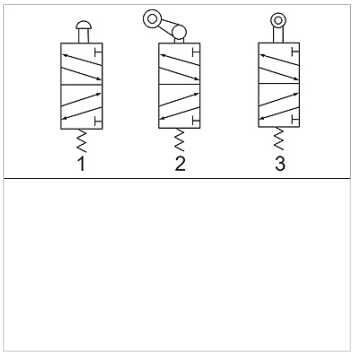

Nota

Outras indicações a pedido.

Artigo

Descrição	Conexão	Conexão de purga	Fluxo (L/min)	Número do diagrama de conexões
K- 07 15 03 12	G 1/8	G 1/8	450	3
K- 07 15 03 13	G 1/4	G 1/8	550	3

Apesar de uma verificação cuidadosa, não podemos excluir a possibilidade de erros e não assumimos qualquer responsabilidade pelos dados aqui contidos.