# K-BKR SCHW STAHLHEBEL IG AG

Ball valves with black steel lever, lighweight type, female/male thread

HANSA FLEX

## Características

| | |
|---|---|
| **Campo de aplicação** | Ar comprimido, Água, Gases atóxicos e não agressivos, Equipamentos de calefação, Agrícola |
| **Pressão operacional** | Max. 40 bar |
| **Temperatura operacional** | -15 °C to +90 °C |
| **Rosca Descrição** | G thread acc. DIN EN ISO 228-1 |
| **Carcaça** | Nickel-plated brass |
| **Alavanca** | Steel, with plastic coating |
| **Esfera** | Chrome-plated brass |
| **Vedação da esfera** | PTFE |
| **Vedação do fuso** | HNBR / EPDM / PTFE. 2 O-Rings (HNBR / EPDM) 1 gasket (PTFE)<br>additional PTFE-gasket |

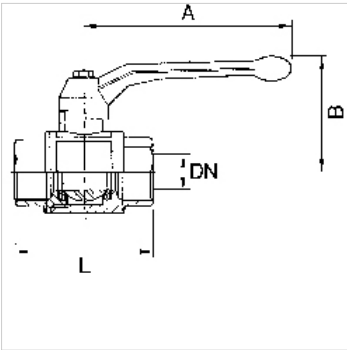


## Nota

Outras indicações a pedido.

## Artigo

| Descrição | DN | Rosca | A (mm) | B (mm) | L (mm) |
|---|---|---|---|---|---|
| **K- 07 30 00 51** | 8 | G 1/4 | 85,0 | 42,0 | 44,0 |
| **K- 07 30 00 55** | 10 | G 3/8 | 85,0 | 42,0 | 51,0 |
| **K- 07 30 00 59** | 15 | G 1/2 | 85,0 | 46,0 | 60,0 |
| **K- 07 30 00 63** | 20 | G 3/4 | 105,0 | 53,0 | 70,0 |
| **K- 07 30 00 67** | 25 | G 1 | 105,0 | 57,0 | 79,0 |
| **K- 07 30 00 71** | 32 | G 1 1/4 | 130,0 | 70,0 | 91,0 |
| **K- 07 30 00 75** | 40 | G 1 1/2 | 130,0 | 76,0 | 104,0 |
| **K- 07 30 00 79** | 50 | G 2 | 165,0 | 92,0 | 122,0 |

*Apesar de uma verificação cuidadosa, não podemos excluir a possibilidade de erros e não assumimos qualquer responsabilidade pelos dados aqui contidos.*