K-KLEMMBUEGEL IG

Clamp strap with female thread

Características

Material	Ferro niquelado



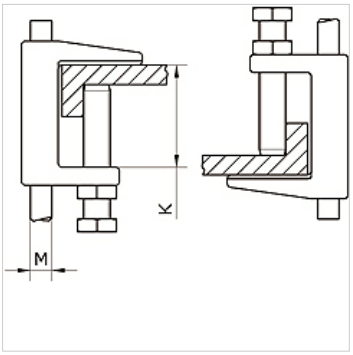

Artigo

Descrição	Rosca	K (mm)
K- 07 40 54 92	M 8	18

Apesar de uma verificação cuidadosa, não podemos excluir a possibilidade de erros e não assumimos qualquer responsabilidade pelos dados aqui contidos.