TR HF

Îmbinare filetată, formă T, tip francez Seria

Caracteristici

Racord 1	Filete conice exterioare BSPT
Formă de etanşare 1	cu etanşare pe filet
Racord 2 + 3	Filet metric exterior cilindric
Formă de etanşare 2 + 3	Con interior 24°
Tip constructiv	Racord filetat tip tată
Tip constructiv - element suplimentar	Serie franceză
Forma constructivă	Formă de T
Set de livrare	Ştuţ cu piuliţă olandeză şi inel de tăiere
Material	Oţel
Protecţia suprafeţei	acoperire galvanică



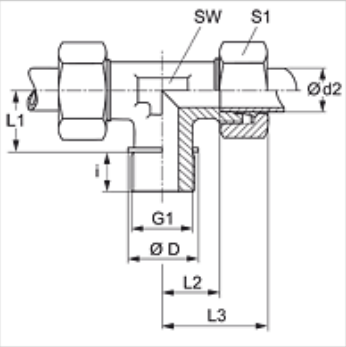

Indicaţie

Indicaţiile privind montajul, asamblarea, încărcarea cu presiune şi temperaturile de regim admisibile se găsesc în informaţiile tehnice referitoare la îmbinările filetate pentru ţevi.

Articol

Denumire	Presiune de lucru bar	Ø d2 (mm)	G	i (mm)	L3 (mm)	L4 (mm)	L5 (mm)	SW (mm)	S3
TR NW 10 HF 1/4	PN 400	13,25	R 1/4" K	12,3	38,5	16,0	23,5	19	27
TR NW 10 HF	PN 250	13,25	R 3/8" K	12,7	38,5	16,0	23,7	19	27
TR NW 13 HF 3/8	PN 250	16,75	R 3/8" K	12,7	41,5	18,0	25,2	24	30

Seria: LL = foarte uşoară L = uşoară S = grea – PN = Presiunea nominală PB = Presiunea max. de lucru – Ø d2 = diametru exterior ţeavă

În pofida controlului minuţios nu putem exclude eventualele informaţii eronate şi nu garantăm pentru datele cuprinse.