# W90 HJOF LOET

Ștuț alămit, unghi 90°

## Caracteristici

| | |
|---|---|
| **Racord 1** | Filete ORFS exterioare |
| **Formă de etanșare 1** | cu etanșare pe suprafață cu inel O |
| **Racord 2** | Ștuț alămit |
| **Tip constructiv** | Ștuț alămit |
| **Forma constructivă** | Racord 90° |
| **Material** | Oțel |
| **Protecția suprafeței** | uns |

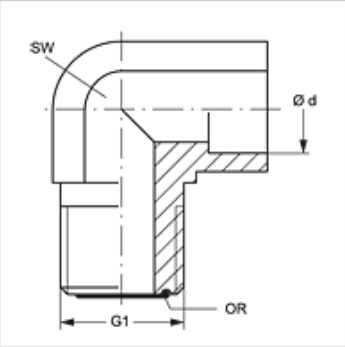


## Articol

| Denumire | Ø d (mm) | G1 | SW (mm) | Inel O |
|---|---|---|---|---|
| **W90 HJOF 04 LOET 06** | 6 | 9/16" -18 UNF | 14 | 7,65 x 1,78 |
| **W90 HJOF 06 LOET 10** | 10 | 11/16" -16 UN | 19 | 9,25 x 1,78 |
| **W90 HJOF 08 LOET 12** | 12 | 13/16" -16 UN | 19 | 12,42 x 1,78 |
| **W90 HJOF 10 LOET 16** | 16 | 1" -14 UNS | 27 | 15,60 x 1,78 |
| **W90 HJOF 12 LOET 18** | 18 | 1.3/16" -12 UN | 30 | 18,77 x 1,78 |
| **W90 HJOF 12 LOET 20** | 20 | 1.3/16" -12 UN | 30 | 18,77 x 1,78 |
| **W90 HJOF 16 LOET 25** | 25 | 1.7/16" -12 UN | 36 | 23,52 x 1,78 |

Ø = Diametrul exterior al țevii

*În pofida controlului minuțios nu putem exclude eventualele informații eronate și nu garantăm pentru datele cuprinse.*