VERSCHLUSS ALI

Dop tip piuliță

Caracteristici

Racord 1	Filet metric de piuliță
Formă de etanșare 1	Con interior 60°
Tip constructiv	Dop tip piuliță
Forma constructivă	drept
Material	Oțel
Protecția suprafeței	acoperire galvanică



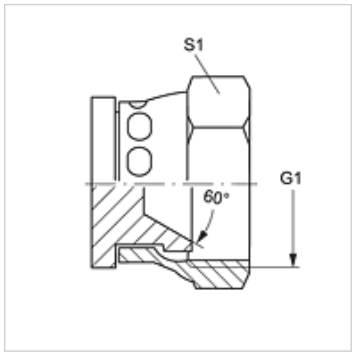

Articol

Denumire	G1	S1
VERSCHLUSS ALI 14	M 14 x 1,5	19
VERSCHLUSS ALI 16	M 16 x 1,5	22
VERSCHLUSS ALI 18	M 18 x 1,5	24
VERSCHLUSS ALI 22	M 22 x 1,5	27
VERSCHLUSS ALI 24	M 24 x 1,5	32
VERSCHLUSS ALI 30	M 30 x 1,5	36
VERSCHLUSS ALI 33	M 33 x 1.5	41

SW , S1, S2 = deschiderea cheii

În pofida controlului minuțios nu putem exclude eventualele informații eronate și nu garantăm pentru datele cuprinse.