# W45 AB

Piesă de legătură, unghi 45°

## Caracteristici

| | |
|---|---|
| **Racord 1** | Filete BSP de piuliță |
| **Formă de etanșare 1** | Con exterior 60° |
| **Racord 2** | Filete BSP de piuliță |
| **Formă de etanșare 2** | Con exterior 60° |
| **Tip constructiv** | Piese de legătură |
| **Forma constructivă** | Racord 45° |
| **Material** | Oțel |
| **Protecția suprafeței** | acoperire galvanică |



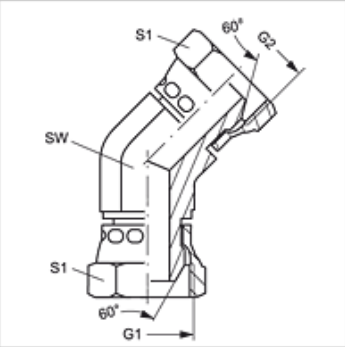


## Articol

| Denumire | G1 + G2 | SW (mm) | S1 | S2 |
|---|---|---|---|---|
| **W45 AB 04** | G 1/4" -19 | 14 | 19 | 19 |
| **W45 AB 06** | G 3/8" -19 | 19 | 22 | 22 |
| **W45 AB 08** | G 1/2" -14 | 22 | 27 | 27 |
| **W45 AB 12** | G 3/4" -14 | 27 | 32 | 32 |
| **W45 AB 16** | G 1" -11 | 33 | 41 | 41 |

SW , S1, S2 = deschiderea cheii

*În pofida controlului minuțios nu putem exclude eventualele informații eronate și nu garantăm pentru datele cuprinse.*