# W45 HN HJ VA

Ştuţ filetat, unghi 45°

## Caracteristici

| | |
|---|---|
| **Racord 1** | Filete NPT exterioare |
| **Formă de etanşare 1** | cu etanşare pe filet |
| **Racord 2** | Filete UN/UNF exterioare |
| **Formă de etanşare 2** | Con exterior 74° |
| **Tip constructiv** | Ştuţ de fixat prin înfiletare |
| **Forma constructivă** | Racord 45° |
| **Material** | oţel inoxidabil |

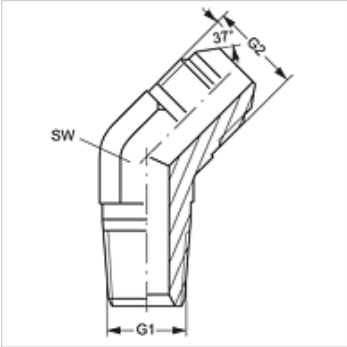


## Articol

| Denumire | G1 | G2 | SW (mm) |
|---|---|---|---|
| **W45 HN 02 HJ 04 VA** | 1/8" -27 NPT | 7/16" -20 UNF | 11 |
| **W45 HN 04 HJ VA** | 1/4" -18 NPT | 7/16" -20 UNF | 14 |
| **W45 HN 04 HJ 06 VA** | 1/4" -18 NPT | 9/16" -18 UNF | 14 |
| **W45 HN 06 HJ VA** | 3/8" -18 NPT | 9/16" -18 UNF | 19 |
| **W45 HN 06 HJ 08 VA** | 3/8" -18 NPT | 3/4" -16 UNF | 19 |
| **W45 HN 08 HJ VA** | 1/2" -14 NPT | 3/4" -16 UNF | 22 |
| **W45 HN 12 HJ VA** | 3/4" -14 NPT | 1.1/16" -12 UN | 27 |
| **W45 HN 16 HJ VA** | 1" -11,5 NPT | 1.5/16" -12 UN | 33 |

SW = deschiderea cheii

## Variante produs

| | |
|---|---|
| **W45 HN HJ** | Ştuţ filetat, unghi 45°, Oţel |

*În pofida controlului minuţios nu putem exclude eventualele informaţii eronate şi nu garantăm pentru datele cuprinse.*