AFS SCHR M

Set de șuruburi metrice, cu locaș hexagonal

Caracteristici

Tip constructiv	Set de șuruburi
Standard	DIN 912 (ISO 4762)
Set de livrare	4 șuruburi + 4 inele de siguranță
Material	Oțel 10.9
Protecția suprafeței	uns negru



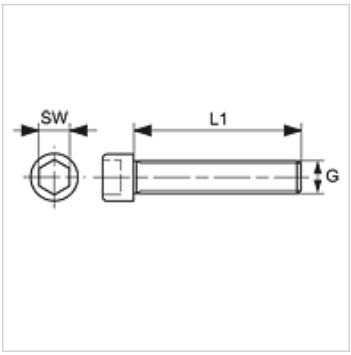

Articol

Denumire	G1	L1 (mm)	SW (mm)
AFS 80 SCHRM	M 8 x 1,25	30	6
AFS 100 SCHRM	M 10 x 1,5	35	8
AFS 104 SCHRM	M 10 x 1,5	40	8
AFS 106 SCHRM	M 12 x 1,75	45	10
AFS 112 SCHRM	M 16 x 2	50	14
AFS 404 SCHRM	M 14 x 2	45	12
AFS 406 SCHRM	M 20 x 2,5	70	17

SW = deschiderea cheii

este un accesoriu pentru următoarele produse

FH (3000 PSI)	Semiflanșă SAE
FH (6000 PSI)	Semiflanșă SAE
VF (3000 PSI)	Flanșă plină SAE
VF (6000 PSI)	Flanșă plină SAE

În pofida controlului minuțios nu putem exclude eventualele informații eronate și nu garantăm pentru datele cuprinse.