DKR
Inel de etanșare pe muchii

Caracteristici

Tip constructiv	Inel de etanșare pe muchii
Tip constructiv - element suplimentar	pentru filete în țoli
Material	Oțel
Protecţia suprafeţei	acoperire galvanică



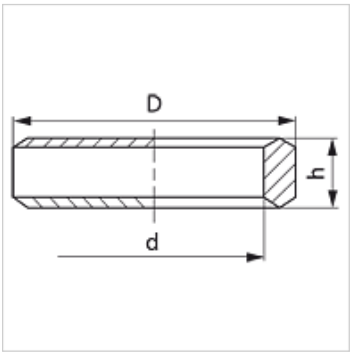

Articol

Denumire	pentru filet	D (mm)	d (mm)	h (mm)
DKR 1/8	G 1/8"	14	9,80	3,2
DKR 1/4	G 1/4"	18	13,30	4,5
DKR 3/8	G 3/8"	22	16,80	4,5
DKR 1/2	G 1/2"	26	21,10	5,0
DKR 3/4	G 3/4"	32	26,60	5,0
DKR 1	G 1"	39	33,40	6,0

Variante produs

DKR VA	Inel de etanșare pe muchii pentru filet în țoli, oțel inoxidabil

În pofida controlului minuțios nu putem exclude eventualele informații eronate și nu garantăm pentru datele cuprinse.