# G IN HJ VA

Ștuț de legătură

## Caracteristici

| | |
|---|---|
| **Racord 1** | Filete NPT interioare |
| **Formă de etanșare 1** | cu etanșare pe filet |
| **Racord 2** | Filete UN/UNF exterioare |
| **Formă de etanșare 2** | Con exterior 74° |
| **Tip constructiv** | Ștuț de legătură |
| **Forma constructivă** | drept |
| **Material** | oțel inoxidabil |



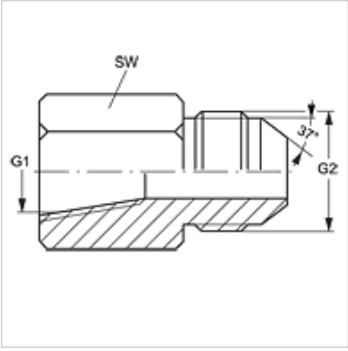


## Articol

| Denumire | G1 | G2 | SW (mm) |
|---|---|---|---|
| **G IN 02 HJ 04 VA** | 1/8" -27 NPT | 7/16" -20 UNF | 14 |
| **G IN 04 HJ VA** | 1/4" -18 NPT | 7/16" -20 UNF | 19 |
| **G IN 04 HJ 05 VA** | 1/4" -18 NPT | 1/2" -20 UNF | 19 |
| **G IN 04 HJ 06 VA** | 1/4" -18 NPT | 9/16" -18 UNF | 19 |
| **G IN 06 HJ VA** | 3/8" -18 NPT | 9/16" -18 UNF | 22 |
| **G IN 06 HJ 08 VA** | 3/8" -18 NPT | 3/4" -16 UNF | 22 |
| **G IN 08 HJ VA** | 1/2" -14 NPT | 3/4" -16 UNF | 29 |
| **G IN 08 HJ 10 VA** | 1/2" -14 NPT | 7/8" -14 UNF | 29 |
| **G IN 12 HJ VA** | 3/4" -14 NPT | 1.1/16" -12 UN | 35 |

SW = deschiderea cheii

## Variante produs

| | |
|---|---|
| **G IN HJ** | Ștuț de legătură, Oțel |

*În pofida controlului minuțios nu putem exclude eventualele informații eronate și nu garantăm pentru datele cuprinse.*