# SKF BREMSRING

Inel de frânare pentru cuplaj filetat

## Caracteristici

| | |
|---|---|
| **adecvat pentru** | Cuplaje filetate SKF...RO și SKL...RO |
| **Material** | NBR |



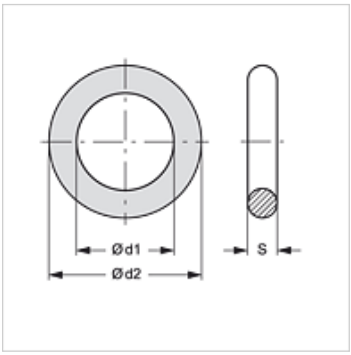


## Articol

| Denumire | Dimensiunea constructivă | Ø d1 (mm) | Ø d2 (mm) | S (mm) |
|---|---|---|---|---|
| **SKF BREMSRING 1** | 1 | 19 | 25 | 3,0 |
| **SKF BREMSRING 2** | 2 | 23 | 29 | 3,0 |
| **SKF BREMSRING 3** | 3 | 31 | 37 | 3,0 |
| **SKF BREMSRING 4** | 4 | 36 | 42 | 3,0 |
| **SKF BREMSRING 5** | 5 | 43 | 50 | 3,5 |
| **SKF BREMSRING 6** | 6 | 64 | 72 | 4,0 |

## este piesă de schimb pentru următoarele produse

| | |
|---|---|
| **SKFS HL / SKFS HS** | Jumătate fixă - cuplaj filetat |
| **SKF HL / SKF HS** | Jumătate fixă - cuplaj filetat |
| **SKF IM** | Jumătate fixă - cuplaj filetat |
| **SKF IR** | Jumătate fixă - cuplaj filetat |
| **SKF SF6** | Jumătate fixă - cuplaj filetat |

*În pofida controlului minuțios nu putem exclude eventualele informații eronate și nu garantăm pentru datele cuprinse.*