SKF ORING
Inel O pentru SKF

HANSA-FLEX

Caracteristici

adecvat pentru	Cuplaje filetate SKF...RO și SKL...RO
Material	NBR



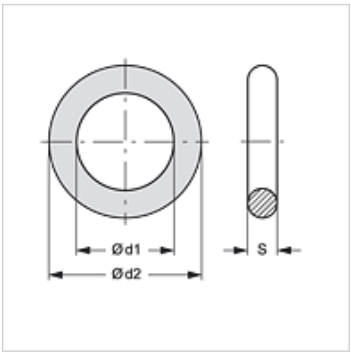

Articol

Denumire	Dimensiunea constructivă	Ø d1 (mm)	Ø d2 (mm)	S (mm)
SKF ORING 1	1	12,5	16,5	2,0
SKF ORING 2	2	17,0	21,0	2,0
SKF ORING 3	3	22,0	28,0	3,0
SKF ORING 4	4	28,0	34,0	3,0
SKF ORING 5	5	35,0	40,0	2,5
SKF ORING 6	6	54,0	60,0	3,0

este piesă de schimb pentru următoarele produse

SKF HL / SKF HS	Jumătate fixă - cuplaj filetat
SKFS HL / SKFS HS	Jumătate fixă - cuplaj filetat
SKF IR	Jumătate fixă - cuplaj filetat
SKF IM	Jumătate fixă - cuplaj filetat
SKF HJ	Jumătate fixă - cuplaj filetat
SKF SF6	Jumătate fixă - cuplaj filetat

În pofida controlului minuțios nu putem exclude eventualele informații eronate și nu garantăm pentru datele cuprinse.