SKF STUETZRING

Inel de susținere pentru SKF

Caracteristici

adecvat pentru	Cuplaje filetate SKF...RO și SKL...RO
Material	PVC



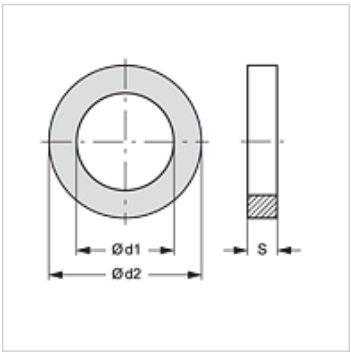

Articol

Denumire	Dimensiunea constructivă	Ø d1 (mm)	Ø d2 (mm)	S (mm)
SKF STUETZRING 1	1	13,0	16,1	1,0
SKF STUETZRING 2	2	17,5	20,7	1,0
SKF STUETZRING 3	3	22,0	27,4	1,0
SKF STUETZRING 4	4	28,0	33,2	1,0
SKF STUETZRING 5	5	35,0	39,0	1,0
SKF STUETZRING 6	6	54,0	58,6	1,0

este piesă de schimb pentru următoarele produse

SKFS HL / SKFS HS	Jumătate fixă - cuplaj filetat
SKF HL / SKF HS	Jumătate fixă - cuplaj filetat
SKF IM	Jumătate fixă - cuplaj filetat
SKF IR	Jumătate fixă - cuplaj filetat
SKF HJ	Jumătate fixă - cuplaj filetat
SKF SF6	Jumătate fixă - cuplaj filetat

În pofida controlului minuțios nu putem exclude eventualele informații eronate și nu garantăm pentru datele cuprinse.