SKF ZUB 10 RO

Inel O pentru SKF...RO

Caracteristici

adecvat pentru	Jumătate fixă de cuplaj filetat SKF...RO
Material	NBR



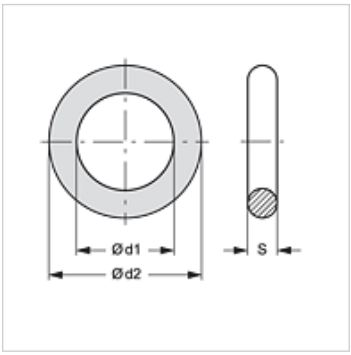

Articol

Denumire	DN*	Ø d1 (mm)	Ø d2 (mm)	S (mm)
SKF ZUB 10 RO 03	10	22,00	29,00	3,50
SKF ZUB 10 RO 04	12	26,00	33,00	3,50
SKF ZUB 10 RO 05	19	28,00	35,00	3,50
SKF ZUB 10 RO 06	25	37,00	44,00	3,50
SKF ZUB 10 RO 07	31	46,50	57,10	5,30
SKF ZUB 10 RO 08	38	57,15	64,21	3,53
SKF ZUB 10 RO 09	51	85,00	95,60	5,30

DN = diametru nominal

este piesă de schimb pentru următoarele produse

SKF IR RO	Jumătate fixă - cuplaj filetat

În pofida controlului minuțios nu putem exclude eventualele informații eronate și nu garantăm pentru datele cuprinse.