SKF ZUB 11 RO

Inel de susținere pentru SKF...RO

Caracteristici

adecvat pentru	Jumătate fixă de cuplaj filetat SKF...RO
Material	PVC



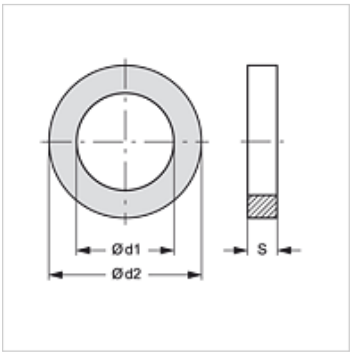

Articol

Denumire	DN*	Ø d1 (mm)	Ø d2 (mm)	S (mm)
SKF ZUB 11 RO 04	12	26,0	32,0	1,5
SKF ZUB 11 RO 05	19	28,0	34,0	1,5
SKF ZUB 11 RO 06	25	38,0	44,0	1,5
SKF ZUB 11 RO 07	31	46,5	56,0	2,0
SKF ZUB 11 RO 08	38	57,5	63,7	1,5
SKF ZUB 11 RO 09	51	74,5	83,5	2,0

DN = diametru nominal

este piesă de schimb pentru următoarele produse

SKF IR RO	Jumătate fixă - cuplaj filetat

În pofida controlului minuțios nu putem exclude eventualele informații eronate și nu garantăm pentru datele cuprinse.