SKM ORING AE

Inel O pentru SKM...AE

Caracteristici

adecvat pentru	Mufă de cuplaj tip conector SKM...AE
Material	NBR



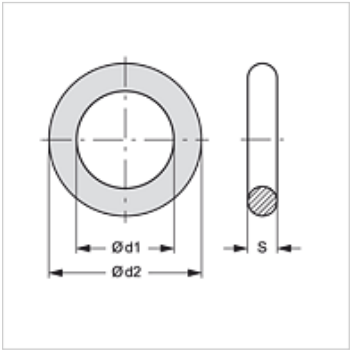

Articol

Denumire	Ø d1 (mm)	Ø d2 (mm)	S (mm)
SKM ORING 3 AE	20,22	27,28	3,53

este piesă de schimb pentru următoarele produse

SKM IM AE	Mufă - cuplaj de conectare
SKM IR AE	Mufă - cuplaj de conectare
SKM IN AE	Mufă - cuplaj de conectare

În pofida controlului minuțios nu putem exclude eventualele informații eronate și nu garantăm pentru datele cuprinse.