SKM STUETZRING AE

Inel de susținere pentru SKM...AE

Caracteristici

adecvat pentru	Mufă de cuplaj tip conector SKM...AE
Material	PVC

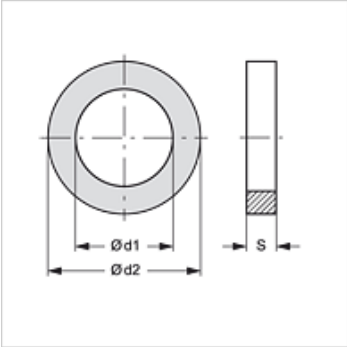

Articol

Denumire	Ø d1 (mm)	Ø d2 (mm)	S (mm)
SKM STUETZRING 3 AE	21,0	26,5	1,0

este piesă de schimb pentru următoarele produse

SKM IM AE	Mufă - cuplaj de conectare
SKM IN AE	Mufă - cuplaj de conectare
SKM IR AE	Mufă - cuplaj de conectare

În pofida controlului minuțios nu putem exclude eventualele informații eronate și nu garantăm pentru datele cuprinse.