PA 500 AOS 90 VA

Armătură de sertizat, DKOS 90°

Caracteristici

Domeniul de utilizare	Armătură de sertizare pentru furtunuri HD 500
Racord 1	Filet metric de piuliță
Formă de etanșare 1	Con exterior 24° cu inel O
Prescurtare	DKOS
Standard	ISO 8434-1
Integrare	cu siguranță contra ruperii (Interlock)
Set de livrare	Niplu de presare + montură presată
Material	oțel inoxidabil



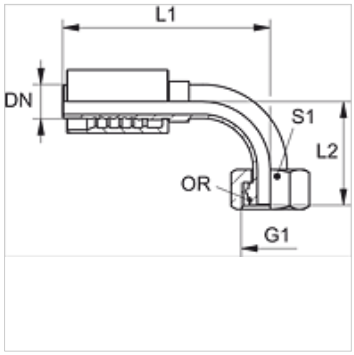

Indicații referitoare comandă

NBR sigilii
FPM (Viton) la cerere

Articol

Denumire	DN	Dimensiune	Țol	G1	pentru Ø exterior țeavă (mm)	L2 (mm)	S1	Inel O
PA 520 AOS 16 90 VA	19	16	3/4"	M 30 x 2	20	83,0	36	16,0 x 2,5
PA 520 AOS 90 VA	19	16	3/4"	M 36 x 2	25	76,0	46	20,0 x 2,5
PA 525 AOS 20 90 VA	25	16	1"	M 36 x 2	25	95,5	46	20,0 x 2,5
PA 525 AOS 90 VA	25	16	1"	M 42 x 2	30	83,0	50	25,0 x 2,5
PA 532 AOS 90 VA	31	20	1.1/4"	M 52 x 2	38	101,0	60	33,0 x 2,5

Variante produs

PA 500 AOS A	Armătură de sertizat, DKOS, Oțel

În pofida controlului minuțios nu putem exclude eventualele informații eronate și nu garantăm pentru datele cuprinse.