PA 500 HN VA

Armătură de sertizat, AGN

Caracteristici

Domeniul de utilizare	Armătură de sertizare pentru furtunuri HD 500
Racord 1	Filete NPT exterioare
Formă de etanșare 1	cu etanșare pe filet, con interior de 60° suplimentar.
Prescurtare	AGN
Integrare	cu siguranță contra ruperii (Interlock)
Set de livrare	Niplu de presare + montură presată
Material	oțel inoxidabil



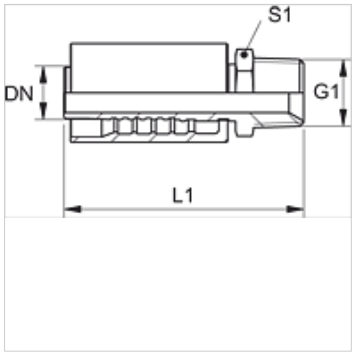

Articol

Denumire	DN	Dimensiune	Țol	S1
PA 520 HN VA	19	12	3/4"	30
PA 520 HN 25 VA	19	12	3/4"	36
PA 525 HN VA	25	16	1"	36
PA 532 HN VA	31	20	1.1/4"	46
PA 540 HN VA	38	24	1.1/2"	50
PA 550 HN VA	51	32	2"	65

Variante produs

PA 500 HN A	Armătură de sertizat, AGN, Oțel

În pofida controlului minuțios nu putem exclude eventualele informații eronate și nu garantăm pentru datele cuprinse.