PA 500 SF 90 VA

Armătură de sertizat, SFL 90°

Caracteristici

Domeniul de utilizare	Armătură de sertizare pentru furtunuri HD 500
Racord 1	Racord cu flanșă SAE 3000 PSI
Formă de etanșare 1	cu etanșare pe suprafață cu inel O SF
Prescurtare	SFL
Standard	SAE J518 ISO 6162-1
Integrare	cu siguranță contra ruperii (Interlock)
Set de livrare	Niplu de presare + montură presată
Material	oțel inoxidabil



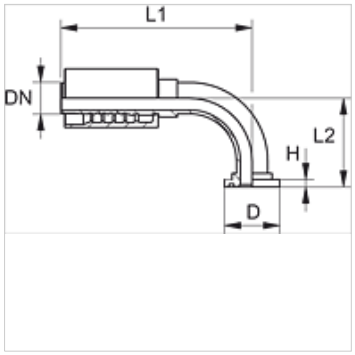

Indicații referitoare comandă

NBR sigilii

FPM (Viton) la cerere

Articol

Denumire	DN	Dimensiune	Țol	Mărimea flanșei	D (mm)	H (mm)	L2 (mm)
PA 520 SF 90 VA	19	12	3/4"	3/4"	38,1	6,7	71,0
PA 520 SF 25 90 VA	19	12	3/4"	1"	44,5	8,0	71,0
PA 525 SF 90 VA	25	16	1"	1"	44,5	9,0	75,0
PA 525 SF 32 90 VA	25	16	1"	1.1/4"	50,8	8,0	88,0
PA 532 SF 90 VA	31	20	1.1/4"	1.1/4"	50,8	8,0	91,5
PA 532 SF 40 90 VA	31	20	1.1/4"	1.1/2"	60,3	8,0	95,0
PA 540 SF 90 VA	38	24	1.1/2"	1.1/2"	60,3	8,0	105,0
PA 540 SF 50 90 VA	38	24	1.1/2"	2"	71,4	9,5	121,0
PA 550 SF 90 VA	51	32	2"	2"	71,4	9,5	137,0

Variante produs

PA 500 SF 90 A	Armătură de sertizat, SFL 90°, Oțel

În pofida controlului minuțios nu putem exclude eventualele informații eronate și nu garantăm pentru datele cuprinse.