PA 500 SF6 90 VA

Armătură de sertizat, SFS 90°

Caracteristici

Domeniul de utilizare	Armătură de sertizare pentru furtunuri HD 500
Racord 1	Racord cu flanșă SAE 6000 PSI
Formă de etanșare 1	cu etanșare pe suprafață cu inel O SF
Prescurtare	SFS
Standard	SAE J518 ISO 6162-2
Integrare	cu siguranță contra ruperii (Interlock)
Set de livrare	Niplu de presare + montură presată
Material	oțel inoxidabil



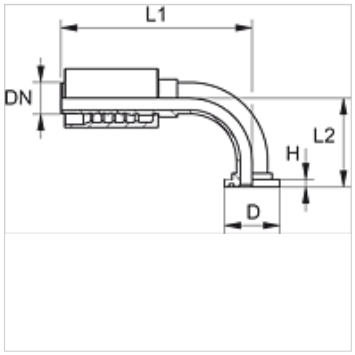

Indicații referitoare comandă

NBR sigilii

FPM (Viton) la cerere

Articol

Denumire	DN	Dimensiune	Țol	Mărimea flanșei	D (mm)	H (mm)	L2 (mm)
PA 520 SF6 90 VA	19	12	3/4"	3/4"	41,3	8,8	71,0
PA 520 SF6 25 90 VA	19	12	3/4"	1"	47,6	9,5	72,0
PA 525 SF6 90 VA	25	16	1"	1"	47,6	9,5	77,0
PA 525 SF6 32 90 VA	25	16	1"	1.1/4"	54,0	10,3	90,0
PA 532 SF6 90 VA	31	20	1.1/4"	1.1/4"	54,0	10,3	93,5
PA 532 SF6 40 90 VA	31	20	1.1/4"	1.1/2"	63,5	12,6	96,0
PA 540 SF6 90 VA	38	24	1.1/2"	1.1/2"	63,5	12,6	107,0
PA 540 SF6 50 90 VA	38	24	1.1/2"	2"	79,4	12,6	121,5
PA 550 SF6 90 VA	51	32	2"	2"	79,4	12,6	142,0

Variante produs

PA 500 SF6 90 A	Armătură de sertizat, SFS 90°, Oțel

În pofida controlului minuțios nu putem exclude eventualele informații eronate și nu garantăm pentru datele cuprinse.