# PA 500 AJ A H

Armătură de sertizat, DKJ

## Caracteristici

| | |
|---|---|
| **Domeniul de utilizare** | Armătură de sertizare pentru furtunuri HD 500 |
| **Racord 1** | Filete UN/UNF de piuliță |
| **Formă de etanșare 1** | Con interior 74° |
| **Prescurtare** | DKJ |
| **Standard** | ISO 8434-2 |
| **Integrare** | cu siguranță contra ruperii (Interlock) |
| **Set de livrare** | Niplu de presare + montură presată |
| **Caracteristică suplimentară** | pentru utilizări dure |
| **Material** | Oțel |
| **Protecția suprafeței** | acoperire galvanică |



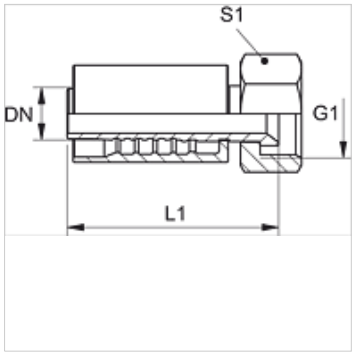


## Descriere

Execuție rigidizată pentru sarcini extreme, ca de exemplu pentru utilizare la ciocane.

## Articol

| Denumire | DN | Dimensiune | Țol | Presiune de lucru (bar) | G1 | L1 (mm) | S1 |
|---|---|---|---|---|---|---|---|
| **PA 720 AJ H** | 19 | 12 | 3/4" | 345,0 | 1.1/16" -12 UN | 91,5 | 32 |
| **PA 725 AJ H** | 25 | 16 | 1" | 275,0 | 1.5/16" -12 UN | 98,2 | 41 |
| **PA 725 AJ 32 H** | 25 | 16 | 1" | 200,0 | 1.5/8" -12 UN | 111,0 | 50 |
| **PA 532 AJ AH** | 31 | 20 | 1.1/4" | 200,0 | 1.5/8" -12 UN | - | - |

*În pofida controlului minuțios nu putem exclude eventualele informații eronate și nu garantăm pentru datele cuprinse.*