PA 500 AOL 90 VA

Armătură de sertizat, DKOL 90°

Caracteristici

Domeniul de utilizare	Armătură de sertizare pentru furtunuri HD 500
Racord 1	Filet metric de piuliță
Formă de etanșare 1	Con exterior 24° cu inel O
Prescurtare	DKOL
Standard	ISO 8434-1
Integrare	cu siguranță contra ruperii (Interlock)
Set de livrare	Niplu de presare + montură presată
Material	oțel inoxidabil



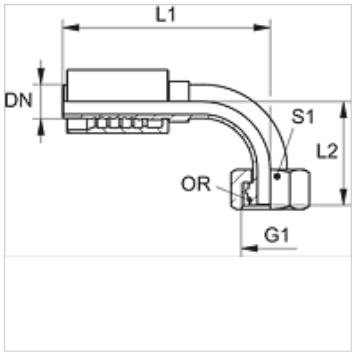

Indicaţii referitoare comandă

NBR sigilii

FPM (Viton) la cerere

Articol

Denumire	DN	Dimensiune	Țol	G1	pentru Ø exterior țeavă (mm)	L2 (mm)	S1	Inel O
PA 520 AOL 90 VA	19	12	3/4"	M 30 x 2	22	58,0	36	20,0 x 2,0
PA 525 AOL 90 VA	25	16	1"	M 36 x 2	28	92,0	41	25,0 x 2,0
PA 532 AOL 90 VA	31	20	1.1/4"	M 45 x 2	35	98,0	50	30,0 x 2,5
PA 540 AOL 90 VA	38	24	1.1/2"	M 52 x 2	42	117,0	60	38,0 x 2,5

Variante produs

PA 500 AOL 90 A	Armătură de sertizat, DKOL 90°, Oțel

În pofida controlului minuțios nu putem exclude eventualele informații eronate și nu garantăm pentru datele cuprinse.