# PA 500 HB A

Armătură de sertizat, AGR

## Caracteristici

| | |
|---|---|
| **Domeniul de utilizare** | Armătură de sertizare pentru furtunuri HD 500 |
| **Racord 1** | Filete cilindrice exterioare BSP |
| **Formă de etanșare 1** | Con interior 60° |
| **Prescurtare** | AGR |
| **Standard** | ISO 8434-6<br>BS 5200 |
| **Integrare** | cu siguranță contra ruperii (Interlock) |
| **Set de livrare** | Niplu de presare + montură presată |
| **Material** | Oțel |
| **Protecția suprafeței** | acoperire galvanică |



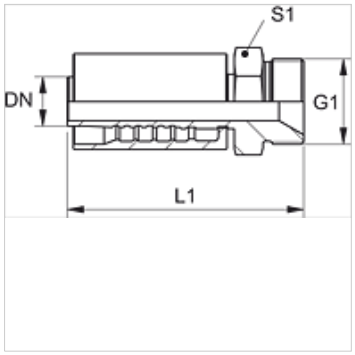


## Articol

| Denumire | DN | Dimensiune | Țol | G1 | L1 (mm) | S1 |
|---|---|---|---|---|---|---|
| **PA 720 HB** | 19 | 12 | 3/4" | G 3/4" -14 | 97,5 | 32 |
| **PA 725 HB** | 25 | 16 | 1" | G 1" -11 | 114,5 | 41 |
| **PA 532 HB A** | 31 | 20 | 1.1/4" | G 1.1/4" -11 | 125,5 | 50 |
| **PA 540 HB A** | 38 | 24 | 1.1/2" | G 1.1/2" -11 | 143,5 | 55 |
| **PA 550 HB A** | 51 | 32 | 2" | G 2" -11 | 162,0 | 70 |

*În pofida controlului minuțios nu putem exclude eventualele informații eronate și nu garantăm pentru datele cuprinse.*