PA 700 HN VA

Armătură de sertizat, AGN

Caracteristici

Domeniul de utilizare	Armătură de sertizare pentru furtunuri HD 700
Racord 1	Filete NPT exterioare
Formă de etanșare 1	cu etanșare pe filet, con interior de 60° suplimentar.
Prescurtare	AGN
Integrare	cu siguranță contra ruperii (Interlock)
Set de livrare	Niplu de presare + montură presată
Material	oțel inoxidabil



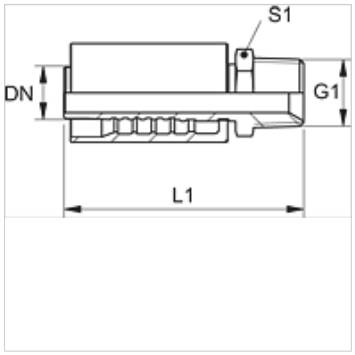

Articol

Denumire	DN	Dimensiune	Țol	G1	S1
PA 725 HN VA	25	16	1"	1" -11,5 NPT	36
PA 732 HN VA	31	20	1.1/4"	1.1/4" -11,5 NPT	46
PA 740 HN VA	38	24	1.1/2"	1.1/2" -11,5 NPT	50

Variante produs

PA 700 HN	Armătură de sertizat, AGN, Oțel

În pofida controlului minuțios nu putem exclude eventualele informații eronate și nu garantăm pentru datele cuprinse.