# SIN BR
Niplu de sertizat, RGN

## Caracteristici

| | |
|---|---|
| **Racord 1** | Ochi inelar pentru șurub tubular în țoli |
| **Formă de etanșare 1** | Etanșare prin inel de cupru |
| **Prescurtare** | RNR |
| **Standard** | DIN 7642 |
| **Material** | Oțel |
| **Protecția suprafeței** | acoperire galvanică |



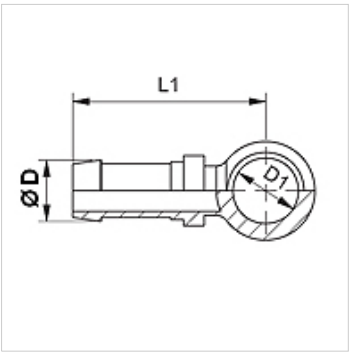


## Indicație
Vă rugăm alegeți montura corespunzătoare în funcție de tipul furtunului.

## Articol

| Denumire | DN | Dimensiune | Țol | Ø D (mm) | D1 (mm) | pentru șurub tubular |
|---|---|---|---|---|---|---|
| **SIN 04 BR 06** | 4 | 3 | 3/16" | 6,0 | 13,5 | R 1/4" |
| **SIN 06 BR 10** | 6 | 4 | 1/4" | 8,0 | 16,8 | R 3/8" |

*În pofida controlului minuțios nu putem exclude eventualele informații eronate și nu garantăm pentru datele cuprinse.*