SIN DES

Niplu de sertizat, DES

Caracteristici

Racord 1	Filet metric interior cilindric
adecvat pentru	Conectori rapizi Diesel
Material	Oțel
Protecția suprafeței	acoperire galvanică

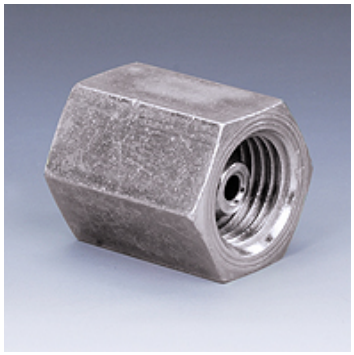

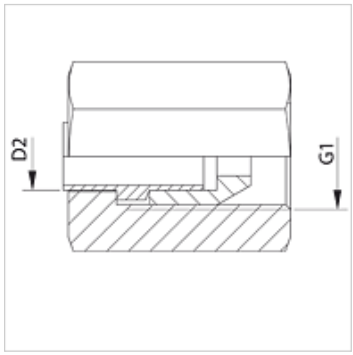

Articol

Denumire	G1	pentru Ø exterior țeavă (mm)
SIN 12 DES	M 12 x 1,5	6
SIN 14 DES	M 14 x 1,5	6

În pofida controlului minuțios nu putem exclude eventualele informații eronate și nu garantăm pentru datele cuprinse.