T AJ HJ

Ştuţ înfiletat, formă T

Caracteristici

Racord 1	Filete UN/UNF de piuliţă
Formă de etanşare 1	Con interior 74°
Racord 2 + 3	Filete UN/UNF exterioare
Formă de etanşare 2 + 3	Con exterior 74°
Tip constructiv	Ştuţ fixat prin înfiletare cu direcţia reglabilă
Forma constructivă	Formă de T
Material	Oţel
Protecţia suprafeţei	acoperire galvanică



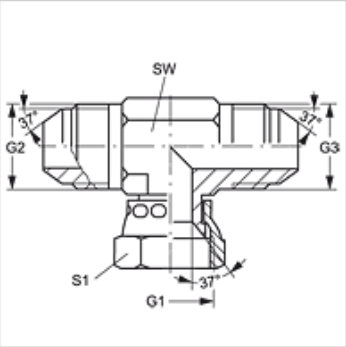

Articol

Denumire	G1	G2 + G3	SW (mm)	S1
T AJ 04 HJ	7/16" -20 UNF	7/16" -20 UNF	11	16
T AJ 05 HJ	1/2" -20 UNF	1/2" -20 UNF	13	17
T AJ 06 HJ	9/16" -18 UNF	9/16" -18 UNF	14	19
T AJ 08 HJ	3/4" -16 UNF	3/4" -16 UNF	19	22
T AJ 10 HJ	7/8" -14 UNF	7/8" -14 UNF	22	27
T AJ 12 HJ	1.1/16" -12 UN	1.1/16" -12 UN	27	32
T AJ 16 HJ	1.5/16" -12 UN	1.5/16" -12 UN	33	38
T AJ 20 HJ	1.5/8" -12 UN	1.5/8" -12 UN	41	50
T AJ 24 HJ	1.7/8" -12 UN	1.7/8" -12 UN	48	55

SW , S1, S2 = deschiderea cheii

Variante produs

T AJ HJ VA	Ştuţ înfiletat, formă T, oţel inoxidabil

În pofida controlului minuţios nu putem exclude eventualele informaţii eronate şi nu garantăm pentru datele cuprinse.