T O HB

Ştuţ filetat, formă T

Caracteristici

Racord 1	Filete UN/UNF exterioare
Formă de etanşare 1	Inel de etanşare O pe ştuţul de înfiletare
Racord 2 + 3	Filete cilindrice exterioare BSP
Formă de etanşare 2 + 3	Con interior 60°
Tip constructiv	Ştuţ de fixat prin înfiletare cu direcţie reglabilă
Forma constructivă	Formă de T
Material	Oţel
Protecţia suprafeţei	acoperire galvanică

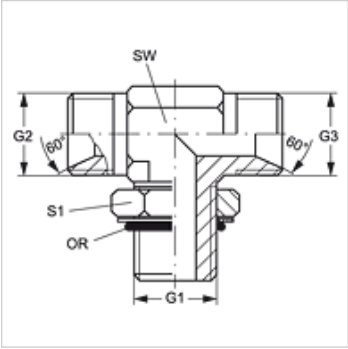

Articol

Denumire	G1	G2 + G3	SW (mm)	S1	Inel O
T O 06 HB 04	9/16" -18 UNF	G 1/4" -19	14	17	11,90 x 1,98
T O 06 HB	9/16" -18 UNF	G 3/8" -19	14	17	11,90 x 1,98
T O 08 HB	3/4" -16 UNF	G 1/2" -14	19	22	16,36 x 2,20
T O 10 HB 12	7/8" -14 UNF	G 3/4" -14	22	27	19,18 x 2,46
T O 12 HB	1.1/16" -12 UN	G 3/4" -14	27	32	23,47 x 2,95
T O 16 HB 12	1.5/16" -12 UN	G 3/4" -14	33	38	29,74 x 2,95

SW , S1, S2 = deschiderea cheii

În pofida controlului minuţios nu putem exclude eventualele informaţii eronate şi nu garantăm pentru datele cuprinse.